PRESENTED: LEVER CLOSED (DELIVERY CONDITION)

Dargestellt: Verriegelungshebel geschlossen (Auslieferungszustand)

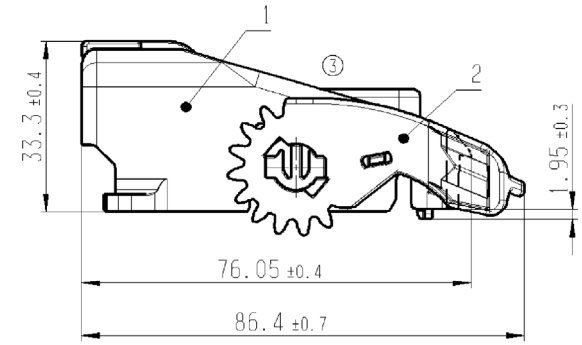

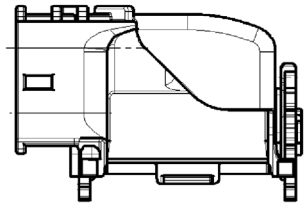

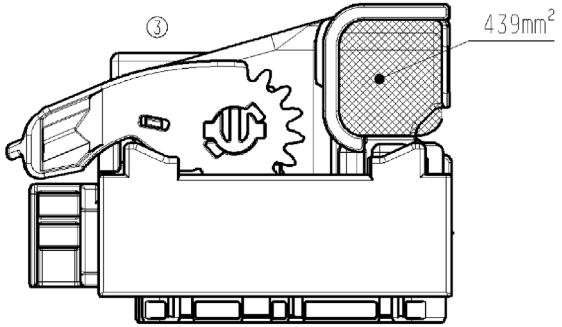

PAY ATTENTION FOR REDUCED CROSS SECTION
Reduzierter Durchgangsquerschnitt beachten!
THEORETICAL MAXIMUM CROSS SECTION AT THE CABLE EXIT
Theoretisch max.Querschnitt am Kabelabgang

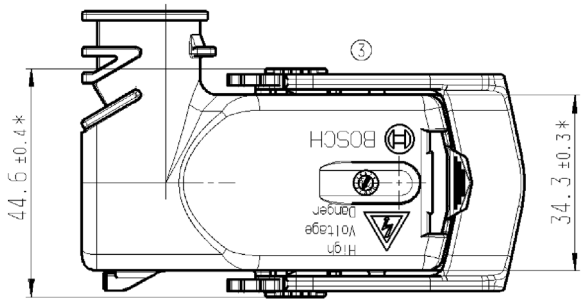

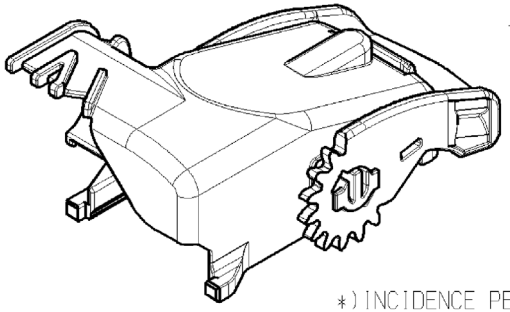

*)INCIDENCE PERMITTED. DIMENSION VALID IN ASSEMBLED POSITION ON CONTACTHOUSING UNIT

*)Einfall zulaessig. Mass gilt im verbauten Zustand auf Kontakttraegereinheit

2	LEVER Hebel		PA 66 - GF 30	BLACK Schwarz	
1	COVER Deckel		PA 66 - GF 30	BLACK Schwarz	
	COVER UNIT Deckeleinheit	1 928 405 683 (SAMPLE NO.:1 928 D02 279-01)	----------		
ITEM Pos.	DESIGNATION Benennung	ORDER NUMBER Bestell-Nr.	MATERIAL Stoff	COLOUR Farbe	REMARKS Bemerkungen

POSITION OF CABLE EXIT:		Abgangsrichtungen:
105-WAY:	FRONT SIDE	105-polig: vorn
91-WAY:	BACK SIDE	91-polig: hinten

PARTS MAY DIFFER IN NON-FUNCTIONAL DETAILS FROM THE REPRESENTATION IN THIS DRAWING.
Teile koennen in nicht funktionsrelevanten Details von der Darstellung in der Zeichnung abweichen.

GENERAL TOLERANCES FOR/ALLGEMEINTOLERANZEN FUER		
LIN. DIM./L.MASSE	RADII/RADIEN	ANGLES/WINKEL
± 0,5	± 0,5	± 5'
ALL LINEAR DIMENSIONS IN/ ALLE LAENGENMASSE IN		mm
TOL. PRINCIPLE/ TOL.-GRUNDSATZ	DIN7167:1987-01	

IND.	CHANGE/AEND.	YYYYMMDD	DRAWN/GEZ.	CHECKED/GEPR.	RELEAS./FREIG.	BWN	RESP. DEPT./VERANTV.ABT.	ADD. INFO./ZUS. INFO.
03	MODIFIED	20111207	spp4kor	rya2si	auu2si	213	GS-AM/ENC2	.
01	NEW EDITION	20110216	rialkor	acl2si	lux2si	213	GS-AM/ENC2	.

LANG./SPR.	SYST.	VGHT./GEW.	BOSCH	COVER UNIT Deckeleinheit	196-WAY 196-polig	SHEET/BL.
EN/DE	CAT	.				1/1
		SCALE/M.STAB 1:1	OFFER DRAWING ANGEBOTSZEICHN.	DOC.TYPE AGZ 1 928 A00 574	DP/TD . IND. 03	FORMAT A3
MNR .				REPL. FOR .	REPL. BY .	

© ROBERT BOSCH GMBH. ALLE RECHTE VORBEHALTEN. AUCH BEZGL. JEDER VERFÜGUNG, VERVIELFÄLTIGUNG, VERBREITUNG, REPRODUKTION, BEARBEITUNG, WEITERGABE SOWIE FÜR DEN FALL VON SCHUTZRECHTSANMELDUNGEN.

© ROBERT BOSCH GMBH. ALL RIGHTS RESERVED, ALSO REGARDING ANY DISPOSAL, EXPLOITATION, REPRODUCTION, EDITING, DISTRIBUTION, AS WELL AS IN THE EVENT OF APPLICATIONS FOR INDUSTRIAL PROPERTY RIGHTS.